Bezeichnung:	Wipp-Kontrollschalter (Universal Aus-Wechsel) N-Leiter erforderlich mit rotem Lichtsymbol Art.-Nr.: 33 NR und Glimmlampe Art.-Nr.: 90
Art.-Nr.:	606 KOW

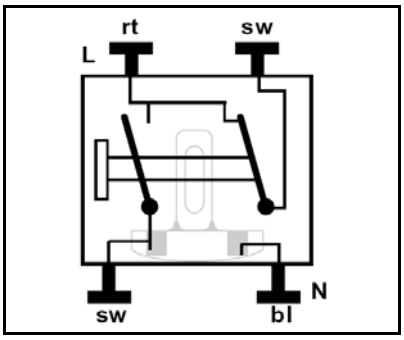

Anschlussklemmen

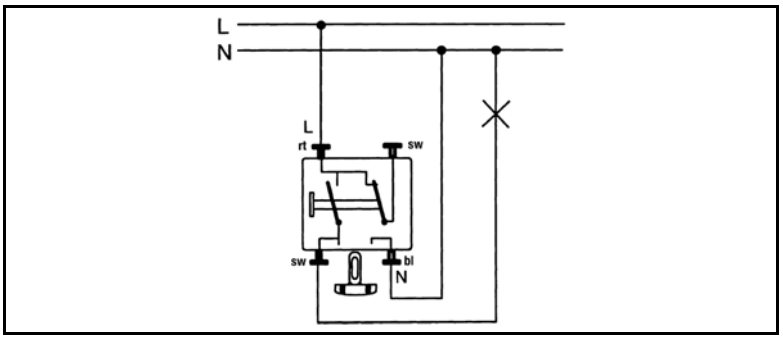

Anschlussbeispiel
606 KOW

Technische Daten

Schaltspannung:	AC 250 V ~
Schaltstrom:	10 AX
Anschluss:	Federklemmen
Schaltertyp:	Universal Aus-Wechsel

Zubehör

Lampe:	Art.-Nr.:	90 (230 V; 1,1 mA)
	Art.-Nr.:	95 (230 V; 0,5 mA)
	Art.-Nr.:	96-12 (12 V, 40 mA)
	Art.-Nr.:	96-24 (24 V, 25 mA)
	Art.-Nr.:	96-36 (36 V, 20 mA)
	Art.-Nr.:	96-48 (48 V, 25 mA)
LED-Leuchte:	Art.-Nr.:	961248 LED RT (rot 12 – 48 V, ca. 4 mA)
	Art.-Nr.:	961248 LED GN (grün 12 – 48 V, ca. 4 mA)
	Art.-Nr.:	90-LED RT (rot 230 V, ca. 1,1 mA)
	Art.-Nr.:	90-LED GN (grün 230 V, ca. 1,1 mA)
Lichtsymbol:	Art.-Nr.:	33 L (weiß, Symbol Licht)
	Art.-Nr.:	33 K (weiß, Symbol Klingel)
	Art.-Nr.:	33 T (weiß, Symbol Tür)
	Art.-Nr.:	33 STOP (weiß, STOP)
	Art.-Nr.:	33 O (orange, neutral)
	Art.-Nr.:	33 GN (grün, neutral)
	Art.-Nr.:	33 NR (rot, neutral)
	Art.-Nr.:	33 KLAR (glasklar)