PRODUKTDATENBLATT

SG 15

Kurzinformation

Außengitter zur Be- und Entlüftung, DN 150

Artikelnummer	0059.0904

Technische Daten

Luftrichtung	Be- und Entlüftung
Einbau	außen
Einbauort	Wand
Einbauart	Aufputz
Material	Kunststoff, witterungs-, UV-beständig
Farbe	verkehrsweiß, ähnlich RAL 9016
Gewicht	0,2 kg
Geeignet für Nennweite	150 mm
Breite	200 mm
Höhe	200 mm
Tiefe	50 mm
Umgebungstemperatur	60 °C
Verpackungseinheit	1 Stück
Sortiment	A
EAN	4012799599043

SG 15
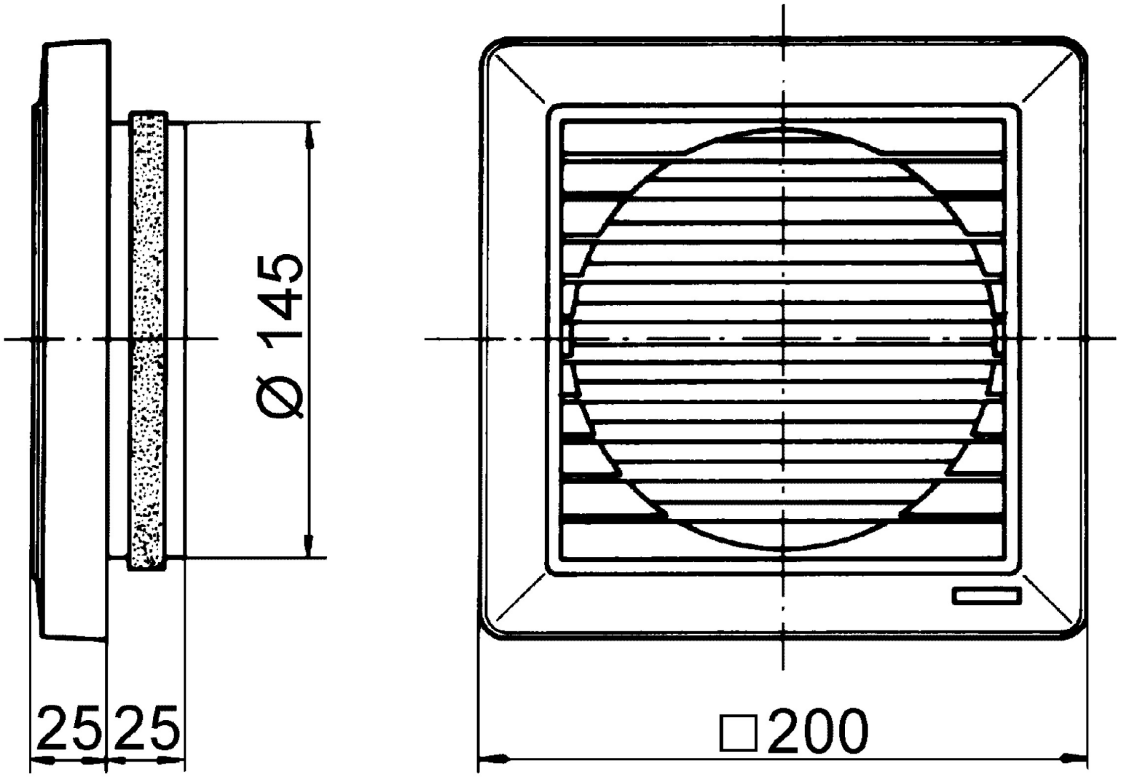
Maßzeichnung [mm]